# LEDセンサーライト（EEX-LEDSR06） 取扱説明書

この度は、弊社製品をお買求めいただきましてありがとうございました。下記の要領でご使用ください。

## 1.使用上の注意

●本製品の故障、またはその使用によって生じた直接、間接の損害については弊社はその責を負わないものとします。
　あらかじめご了承ください。
●本製品の分解・修理・加工・改造はしないでください。
●本製品を水中や水のかかる場所、高温・多湿となる場所、ホコリや油煙などの多い場所で使用・保管しないでください。
●本製品に強い振動や衝撃、無理な力を与えないでください。また、濡れた手で触らないでください。
●お子様には本製品や付属品を触れさせないでください。
●運転中など注意力が必要な状況や不安定な場所では使用しないでください。
●本製品のお手入れをする場合には、ベンジンやシンナーなどの揮発性有機溶剤が含まれているものは使用しないでください。
●デザイン及び仕様については改良のため予告なしに変更することがございます。
●長時間使用しない場合は乾電池を取外してください。

## 2.セット内容

本体、面ファスナー、取扱説明書

## 3.使用方法

●電池蓋を開け、本製品に単3乾電池3本（別売り）をセットします。
●スタンド、ねじ固定用の穴、面ファスナーを使用して設置することができます。

### 電池蓋の開け方

①スタンド部を開きます。

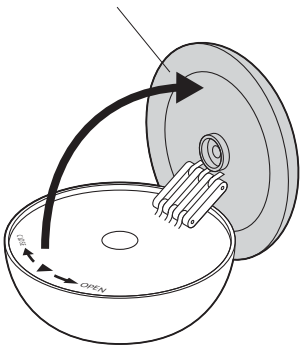


②電池蓋を「OPEN」と書かれている方向に回します。

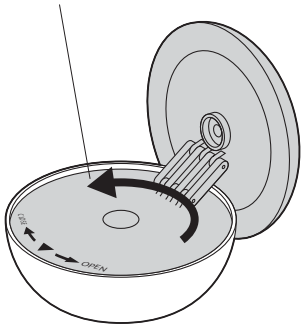


### 電池蓋の閉め方

①本体の穴とスタンド部のツメの位置が合うようにはめ込みます。

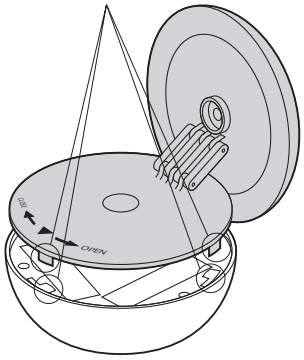


②「CLOSE」と書かれている方向に回します。

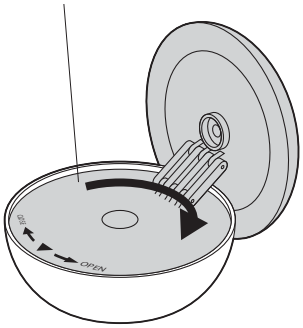


### ねじで固定する場合

スタンド部のねじ固定用の穴を使用して壁などにねじ止めすることができます。
※ねじ・ワッシャーは付属しておりません。適切なサイズのものをご用意ください。

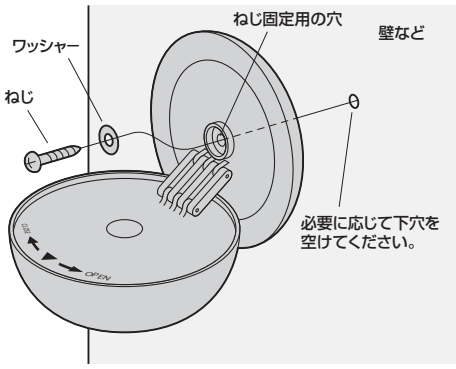


### 面ファスナーで固定する場合

面ファスナーのオス側を本体の底面、メス側を壁などに貼り付けます。
※貼り付ける場所をタオルなどでよく拭いてから貼り付けてください。
※付属の両面テープは粘着力が強く、一度貼り付けると剥がすことができなくなる場合があります。

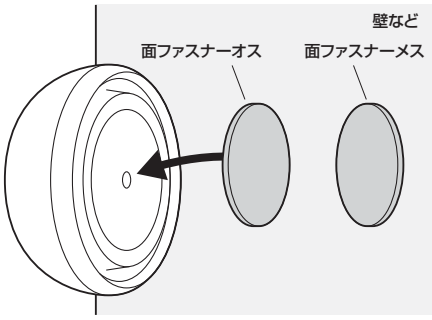


### 電源ON・OFF・モード切替方法

電源・モードボタンを押すと、センサーモード→常時点灯モード→電源OFFを切替えることができます。

・センサーモード……赤いシグナルLEDが点滅します。
　暗い場所（5ルクス以下）で本体前面のセンサーが動きを感知すると点灯します。
　※センサーが反応している間は消灯しません。センサーが反応しなくなってから約30秒後、消灯します。
　※周囲が明るい時は点灯しません。
　※センサーを地上から2.5mの位置に取付けた場合の反応距離は約12m、角度は約110°です。
　※湿気が多い場所、エアコンの吹き出し口や扇風機の前、キッチンなどの熱源の近くではセンサーが正常に作動しない場合があります。
　※常温（5～30℃）以外の場所ではセンサーが正常に作動しない場合があります。

・常時点灯モード……センサーの反応に関係なく点灯します。

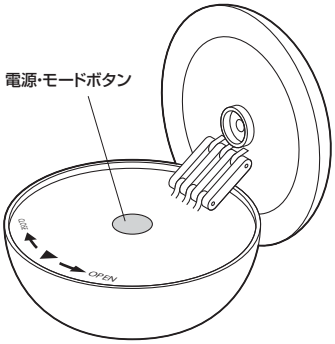


## 4.仕様

| | |
|---|---|
| サイズ・重量 | 約100×100×50mm・約110g（電池含まず） |
| 電源 | 単3乾電池3本 |
| LEDライト | 0.5W×1個 |
| センサー反応距離・角度 | 約12m・約110° |
| センサー反応照度 | 5ルクス以下 |
| 点灯時間 | 最後にセンサーが働いてから約30秒後に消灯 |

**山陽トランスポート有限会社**
店舗名: イーサプライ　http://www.esupply.co.jp
岡山県倉敷市児島稗田町1861　TEL: 086-473-9152
BG/AG/TT_Ss