モニターアーム（EEX-LA016シリーズ）組立説明書

この度は、弊社製品をお買求めいただきましてありがとうございました。
本製品は組立式になっておりますので、下記の要領で組立ててください。
パッキングケースの中には、下記の部品が入っています。

Ver1.1

組立説明書は大切に保管してください。
この製品を第三者に貸し出すときは、この説明書も共に貸し出し、よく読んでから使用するようご指導ください。

<用意していただくもの>
手袋（組立て時のケガ等を防ぐために着用をおすすめします）
プラスドライバー、電動ドリル、毛布

完成図

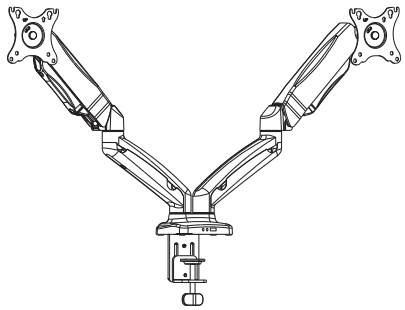

組立て部品

※部品の欠品や破損があった場合は、品番（EEX-LA016など）と
下記の部品番号（①～⑱）と部品名（ボルトJなど）をお知らせください。

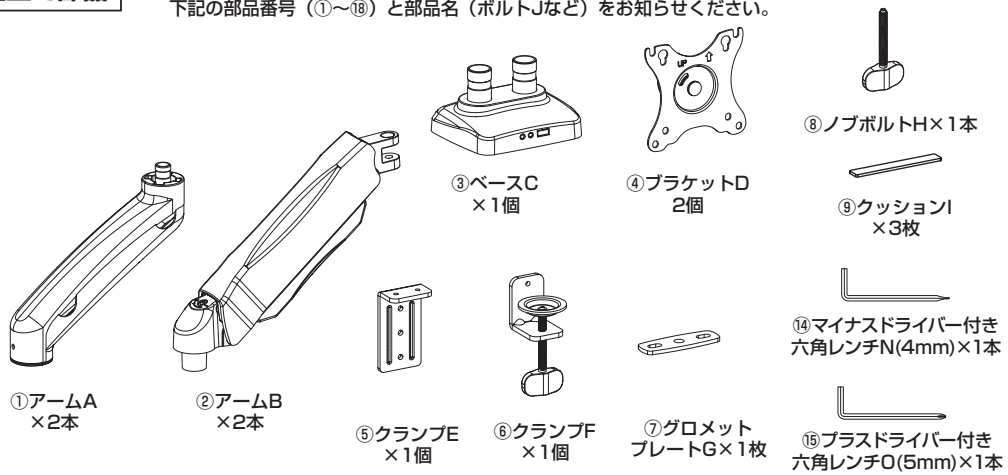

<使用ボルト>

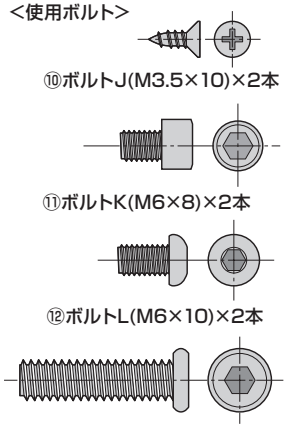

<ディスプレイ
取付けボルト>

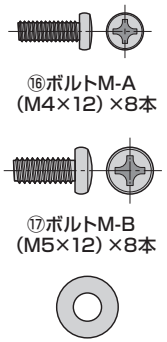

クランプで取付ける場合

1. ベース C のカバーを取り外します。

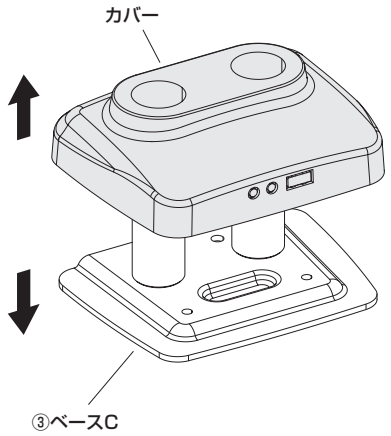

2. ベース C にクランプ E を取付けます。

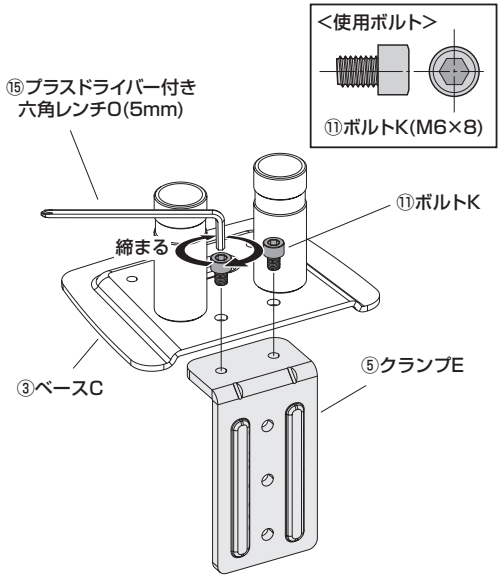

3. ベース C にカバーを取付けます。

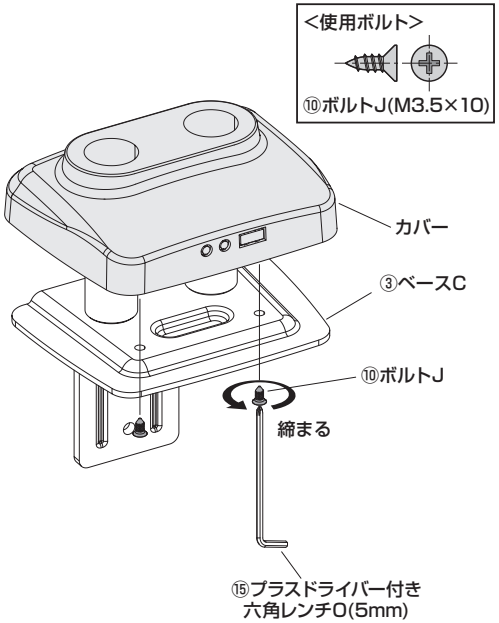

4. ベース C にクッション I を貼付けます。

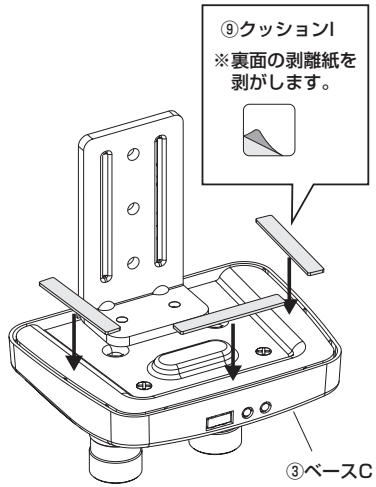

クランプで取付ける場合

5. クランプ F のノブボルトを下げます。

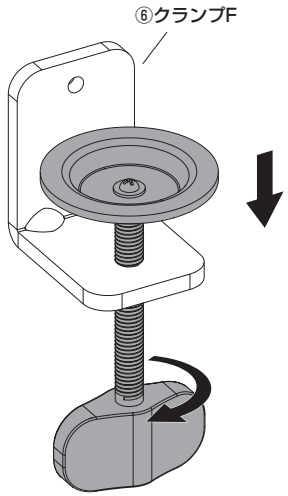

6. クランプ E にクランプ F を取付けます。

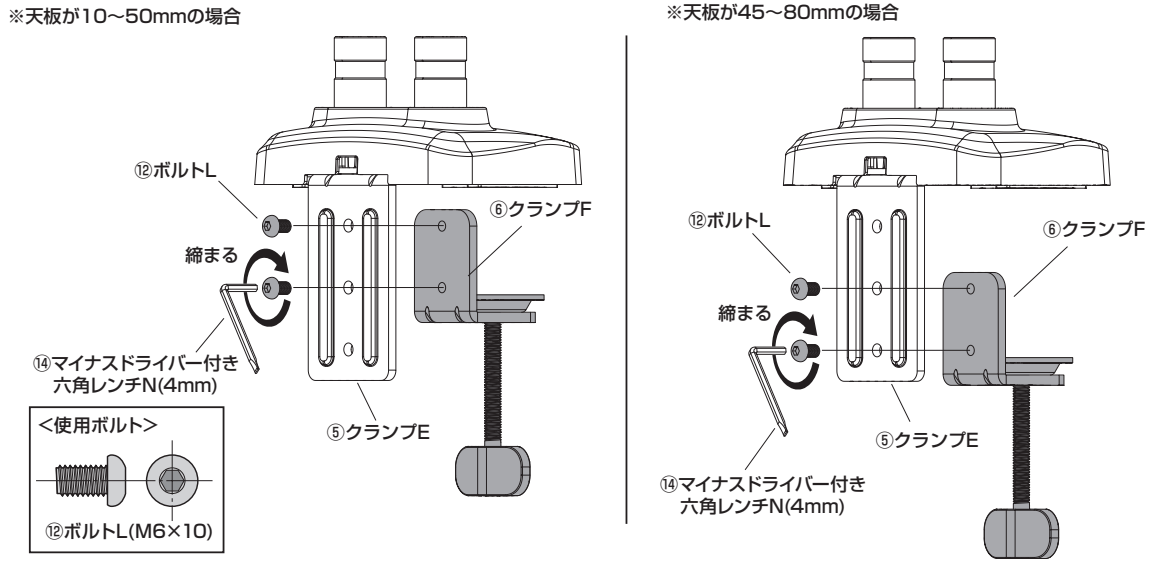

7. ベース C を天板に取付けます。

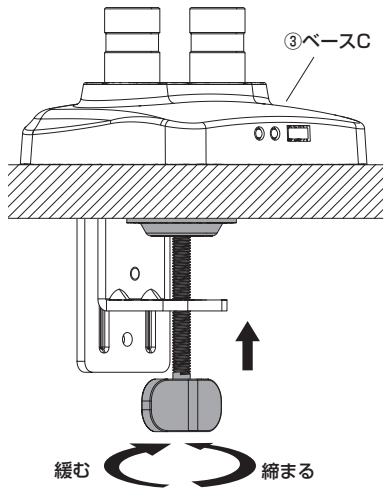

グロメットで取付ける場合

1. 天板に電動ドリルなどで直径 10～50mm の穴を空けます。

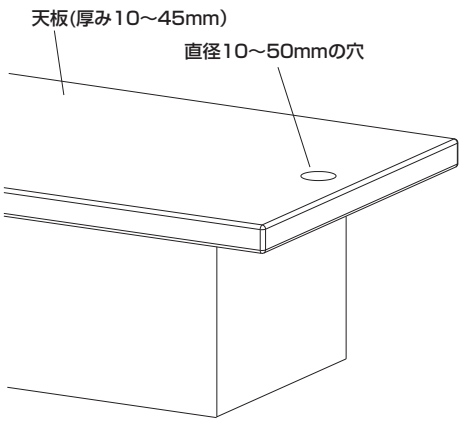

2. ベース C のカバーを固定します。

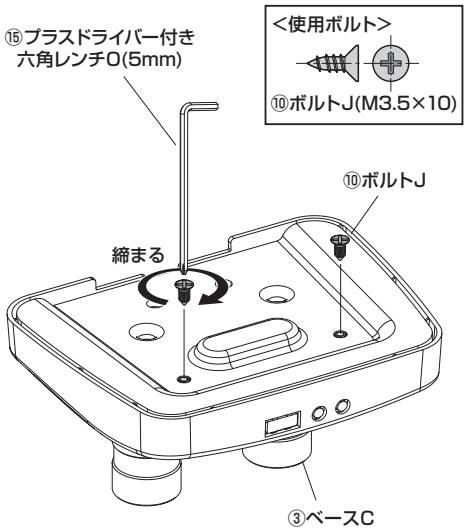

3. ベース C にクッション I を貼付けます。

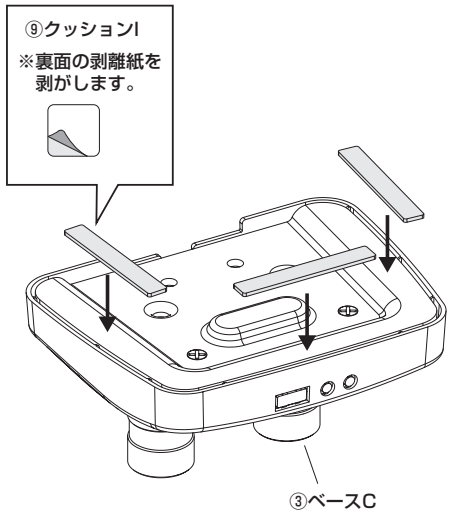

4. ノブボルトから円盤を取外します。

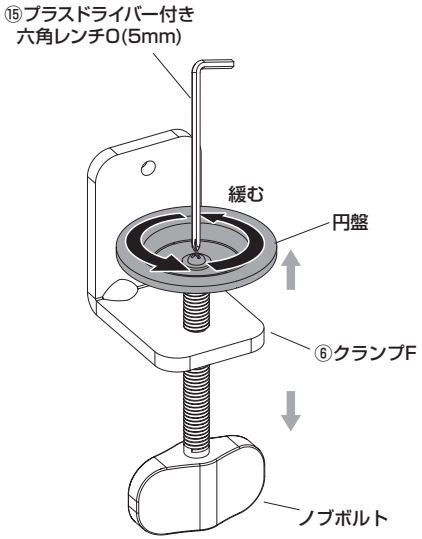

グロメットで取付ける場合

5. クランプからノブボルトを取外します。

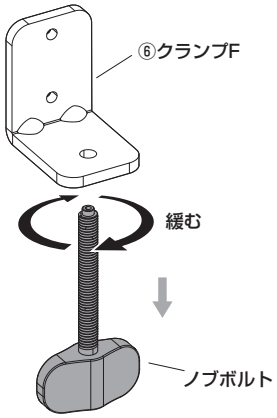

6. ノブボルトにグロメットプレートを挿します。

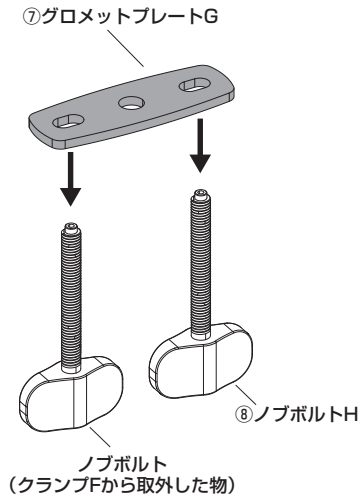

7. ベース C を天板に取付けます。

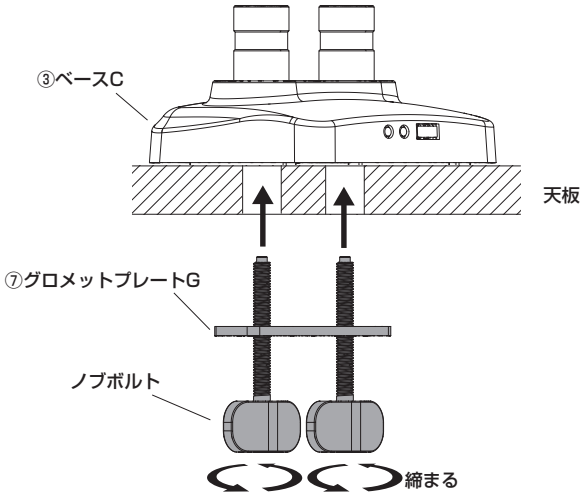

ディスプレイの取付け方法

1. ベース C にアーム A を取付けます。

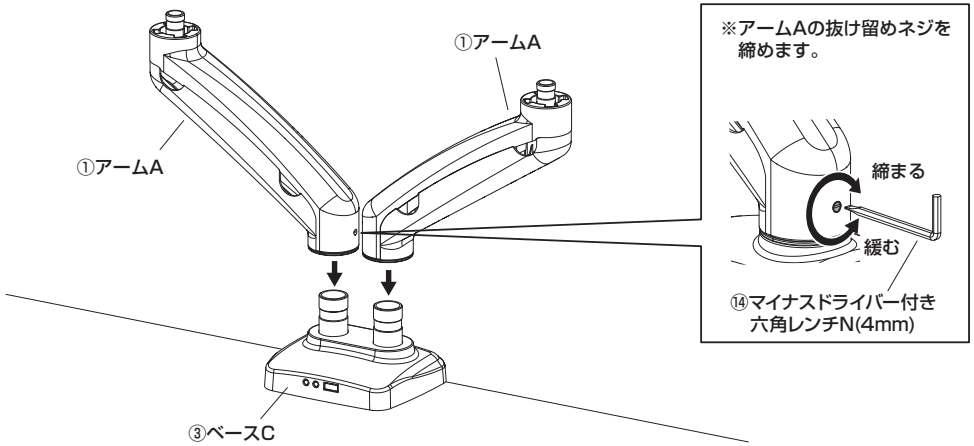

2. アーム A にアーム B を取付けます。

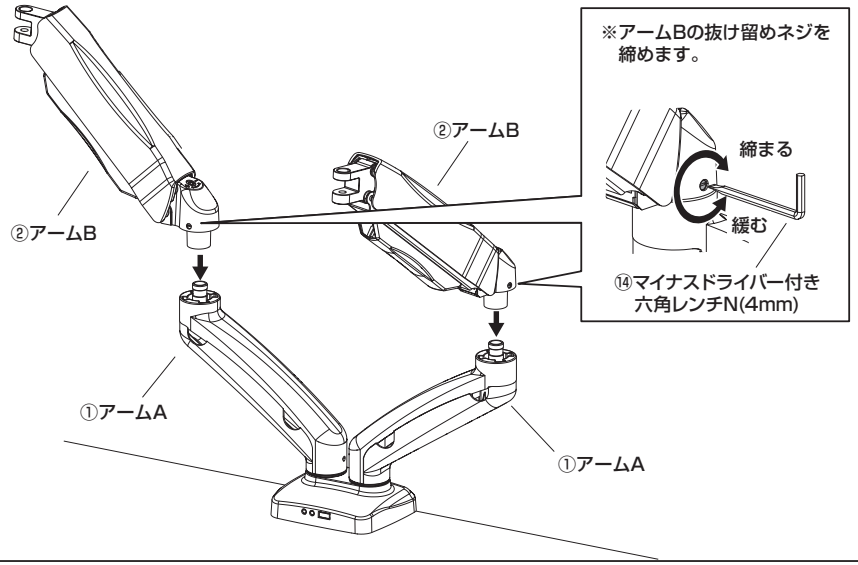

ディスプレイの取付け方法

3. アーム B にブラケット D を取付けます。

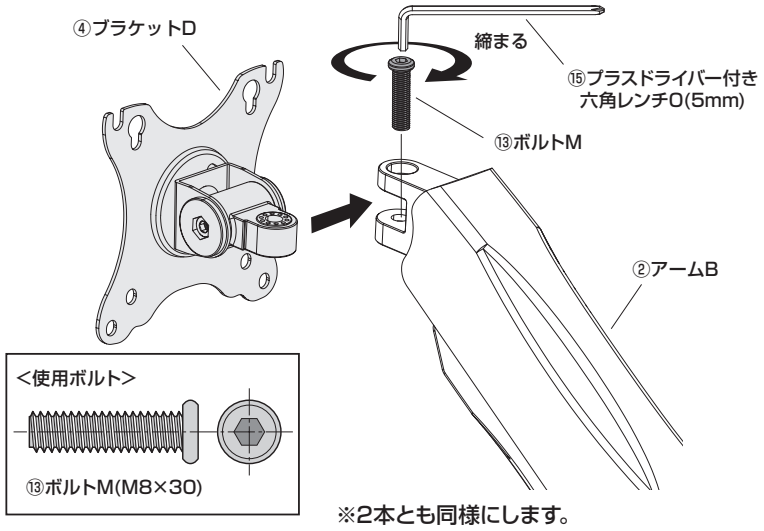

※2本とも同様にします。

4. ディスプレイにボルトを取付けます。

※ボルトM-AまたはM-Bが最後まで締まらない、また
ボルトが少ししか回っていないなど、ボルトが合わない
場合は、強度に十分ご注意の上、市販の適切なサイズ
のボルトをご用意ください。

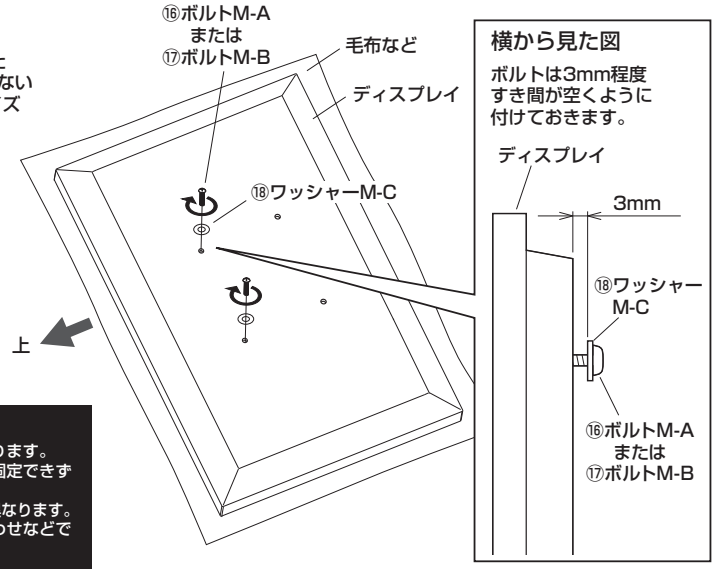

<注意>
毛布などを下に敷き、ディスプレイへの傷
や破損に十分ご注意ください。

<注意>
ディスプレイに付属しているスタンド類は
取外してください。
スタンド類の取外し方法はディスプレイの
取扱説明書をご参照ください。

<注意>
ボルトが長すぎるとディスプレイを破損する場合があります。
また、ボルトが短すぎるとディスプレイがしっかりと固定できず
脱落する恐れがあります。
取付けに適したボルトの長さは各ディスプレイによって異なります。
必ずディスプレイの取扱説明や、メーカーへの問い合わせなどで
ご確認の上、取付けるボルトの長さを決めてください。

5. モニターアームのブラケットにディスプレイを引っ掛けます。

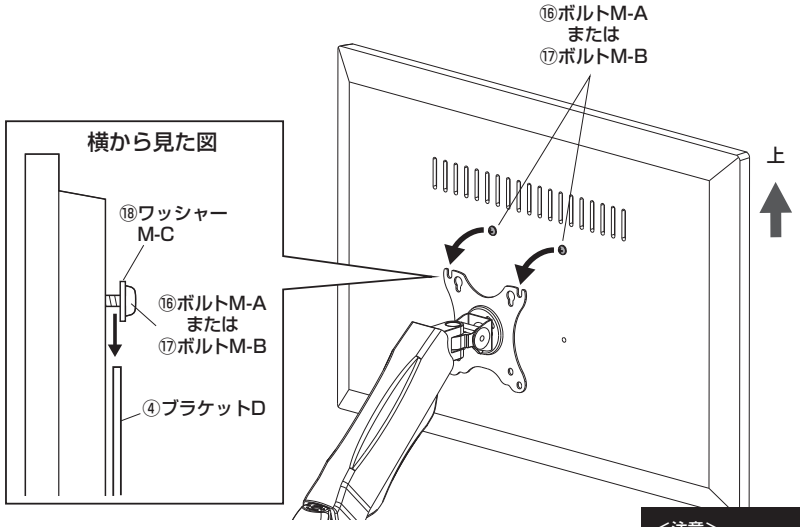

※2本とも同様にします。

<注意>
この作業は大人2人以上で作業してください。

6.4 本のボルトでディスプレイを固定します。

※下側2ヶ所もボルトを付け、全てのボルトをしっかりと
締め付けて固定します。

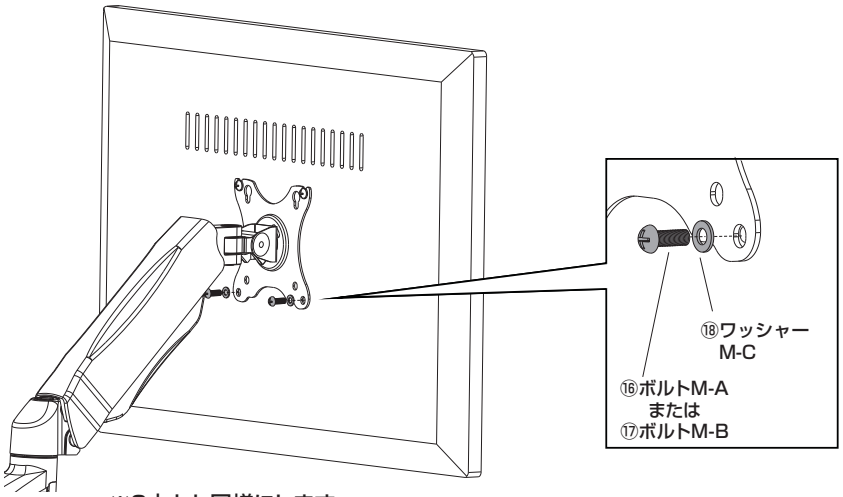

※2本とも同様にします。

ディスプレイの取付け方法

7. ケーブルホルダー(上)を取外します。

※ケーブルホルダー(上)をスライドさせて取外します。

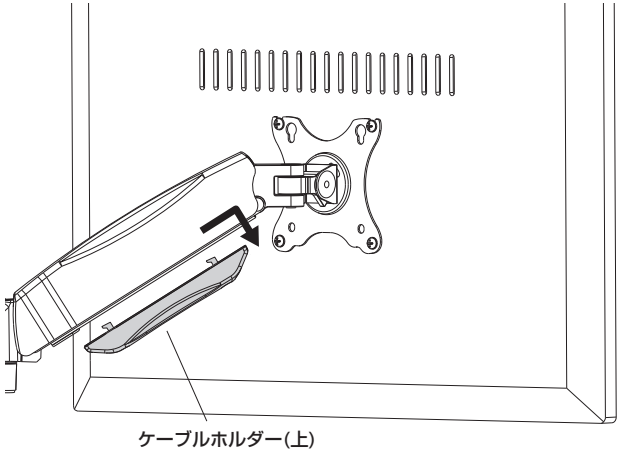

8. ケーブルホルダー(下)を取外します。

※ケーブルホルダー(下)のボルトを緩めて取外します。

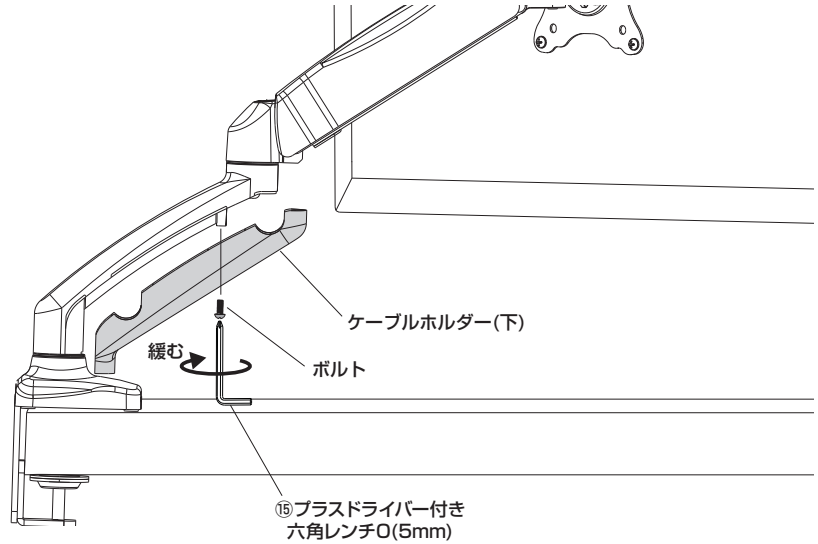

9. ケーブルホルダー(上)でケーブルを取付けます。

※ケーブルホルダー(上)をスライドさせて取付けます。

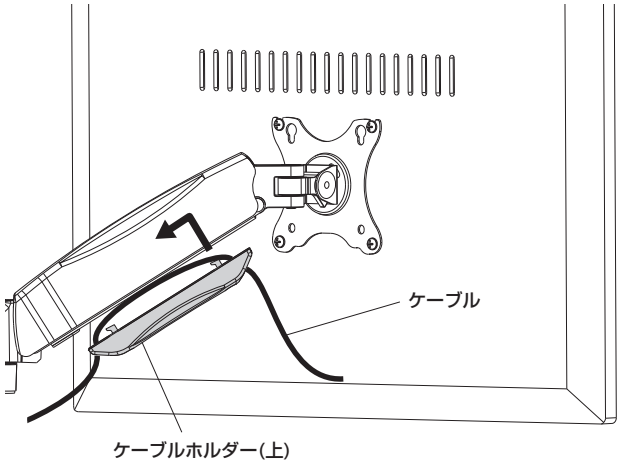

10. ケーブルホルダー(下)でケーブルを取付けます。

※ケーブルホルダー(下)をボルトで取付けます。

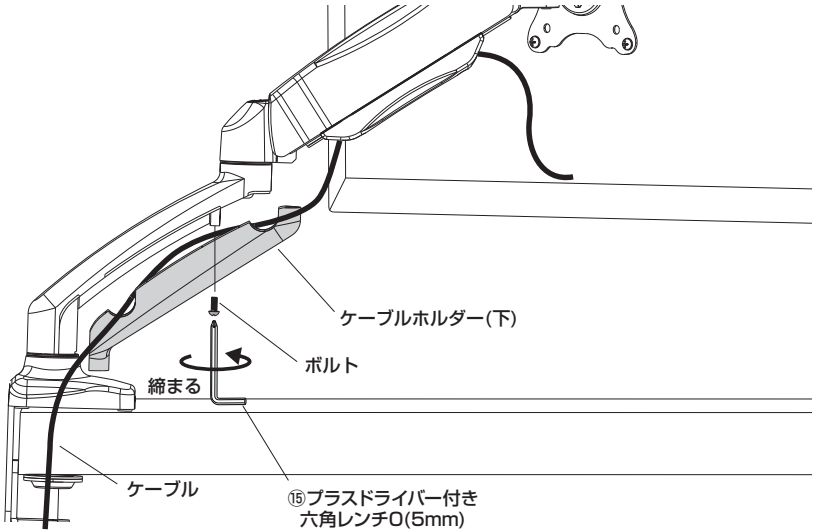

ディスプレイが上がる場合の調節方法

※ディスプレイが任意の高さで止まるように調節します。

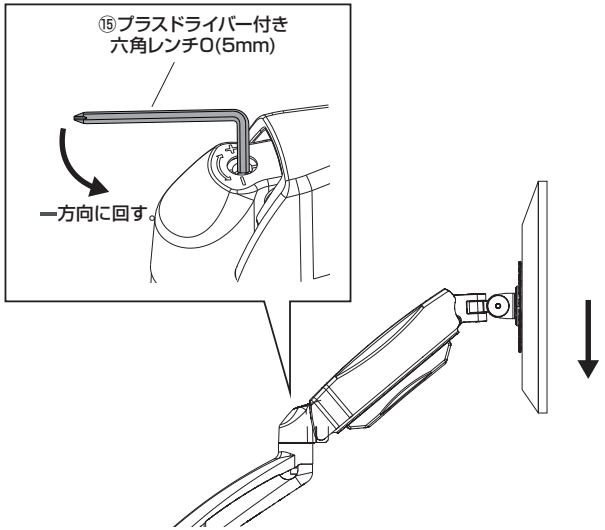

ディスプレイが下がる場合の調節方法

※ディスプレイが任意の高さで止まるように調節します。

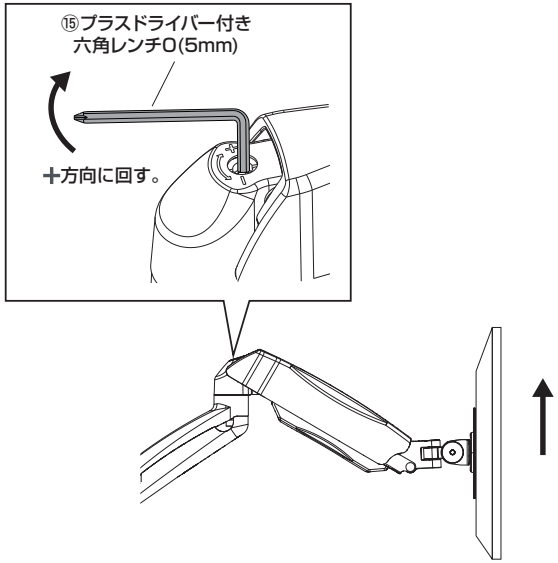

ディスプレイの角度調節方法

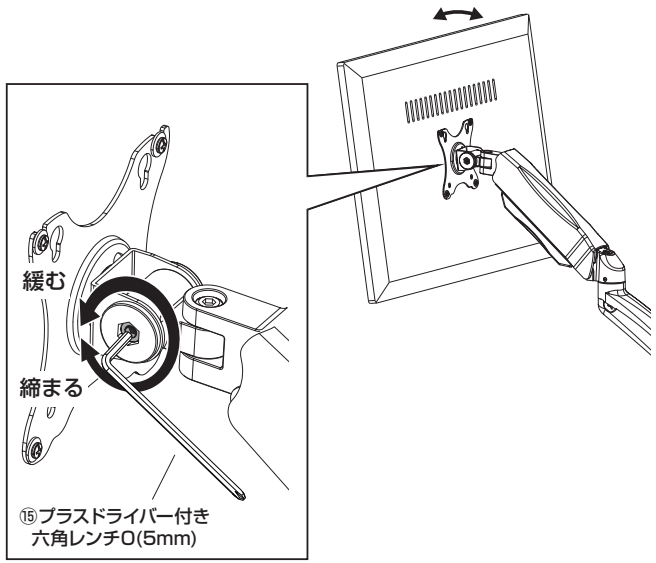

安全の為に注意していただく点

●落下する恐れがあるので、天板の外にディスプレイが出る状態での使用はさけてください。

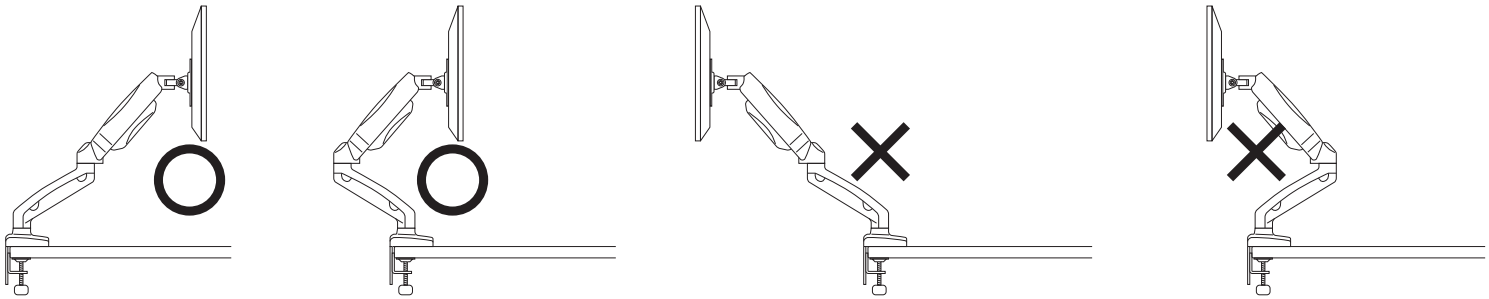

ディスプレイが天板の上にある　　**ディスプレイが天板の外にある**

その他

●可動部分で指などをはさまないように注意してください。
●耐荷重以上の機器は取付けないでください。
●アーム部に物を置かないでください。
●本製品を取付けた机を移動させないでください。
●本製品を振動のある場所に設置しないでください。
●用途以外で使用しないでください。
●部品が外れたままで使用しないでください。
●ボルト･ネジ類がゆるんだまま使用しないでください。
●本製品を分解･修理･加工･改造はしないでください。
●本製品に強い振動や衝撃、無理な力を与えないでください。
●本製品を高温･多湿となる場所や、ホコリや静電気、油煙の多い場所で使用･保管しないでください。
●本製品を水などの液体で濡らさないでください。また、濡れた手で触れないでください。
●お子様には本製品や付属品を触れさせないでください。
●本製品のお手入れをする場合には、ベンジンやシンナーなどの揮発性有機溶剤が含まれているものは使用しないでください。
●本製品の故障、またはその使用によって生じた事故や直接、間接の損害については弊社はその責を負わないものとします。あらかじめご了承ください。

以上の点に注意して取扱ってください。

製品に関するお問い合わせ

製品の品質管理には細心の注意をはらっていますが、万一、不都合な点や製品に関するお問い合わせなどございましたら、お買い求めの販売店までお気軽にご相談ください。

イーサプライ https://www.esupply.co.jp
運営会社：山陽トランスポート有限会社
岡山県倉敷市児島柄田町1861　TEL: 086-473-9152

CE/BC/KTDaC