脚立（EEX-KYA10シリーズ）取扱説明書

この度は、弊社製品をお買求めいただきましてありがとうございました。
安全のため、下記の取扱方法を守ってお使いください。

Ver1.0

取扱説明書は大切に保管してください。
この製品を第三者に貸し出すときは、この説明書も共に貸し出し、よく読んでから使用するようご指導ください。

完成図

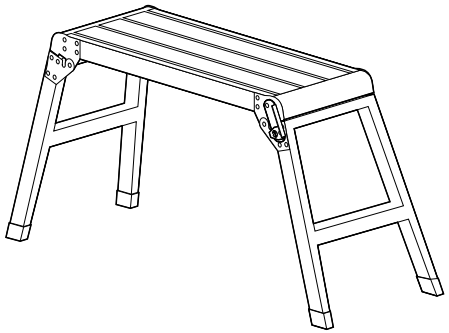

耐荷重　150kg

脚の開き方

1.脚立をひっくり返した状態で
ストッパーを開きます。

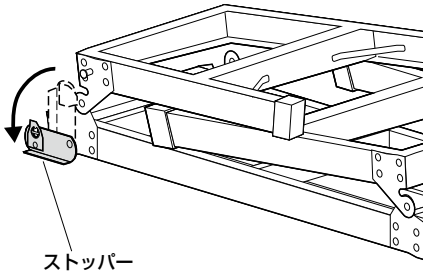

※同様にもう片方のストッパーも開きます。

2.脚を広げます。

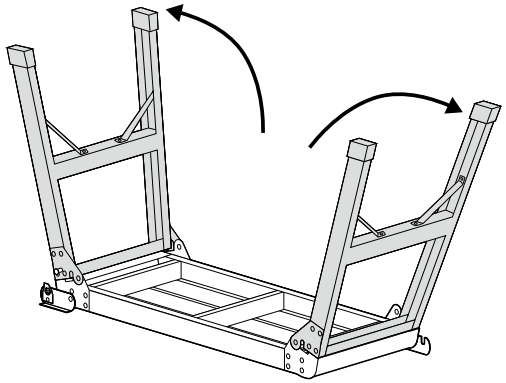

3.ストッパーでロックします。

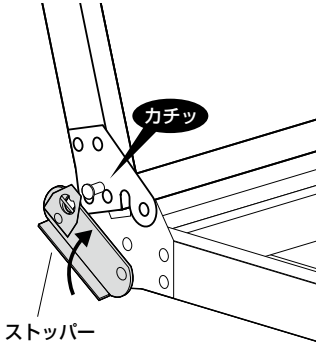

※カチッと音がなるまで
矢印の方向に回します。

※同様にもう片方のストッパーも
回します。

4.脚立を起します。

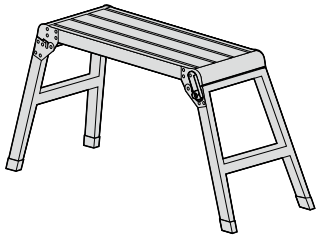

脚のたたみ方

1.ストッパーのロックを解除します。

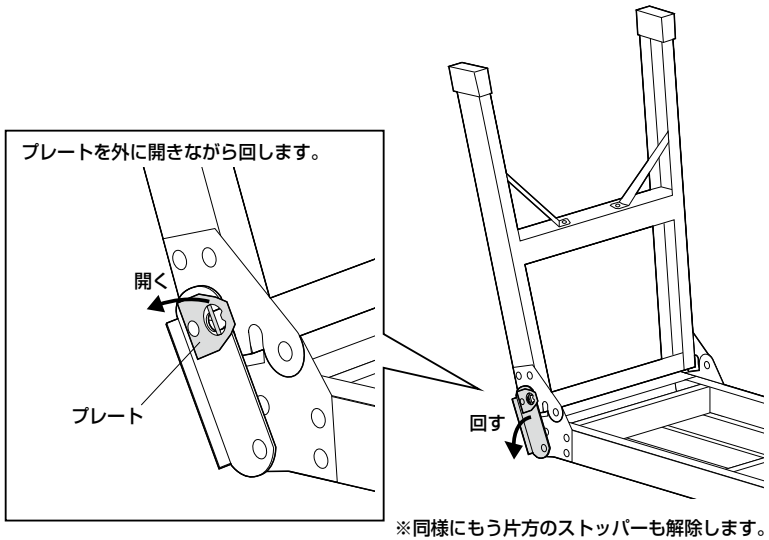

※同様にもう片方のストッパーも解除します。

2.脚を折り畳みます。

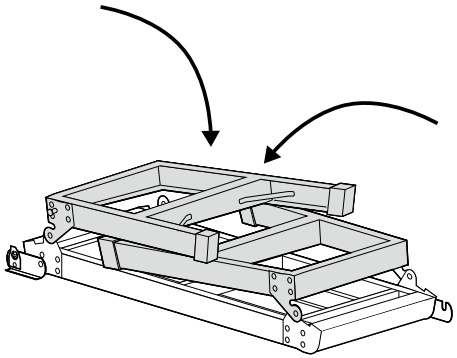

3.ストッパーを内側に回します。

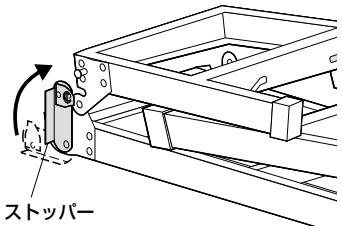

※同様にもう片方のストッパーも回します。

安全の為に注意していただく点

可動部分で指などをはさまないように
注意してください。

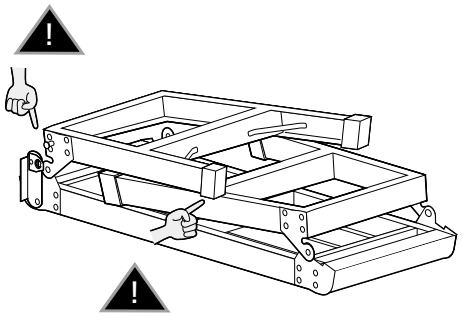

製品に関するお問い合わせ

製品の品質管理には細心の注意をはらっていますが、万一、不都合な点や製品に関する
お問い合わせなどございましたら、お買い求めの販売店までお気軽にご相談ください。

山陽トランスポート有限会社
店舗名：イーサプライ　https://www.esupply.co.jp
岡山県倉敷市児島稗田町1861　TEL：086-473-9152

CB/AD/TTD&C